Bruksanvisning

HOME DELUXE
WIR MACHEN DEIN ZUHAUSE

Boxspringbädd ZENOVA

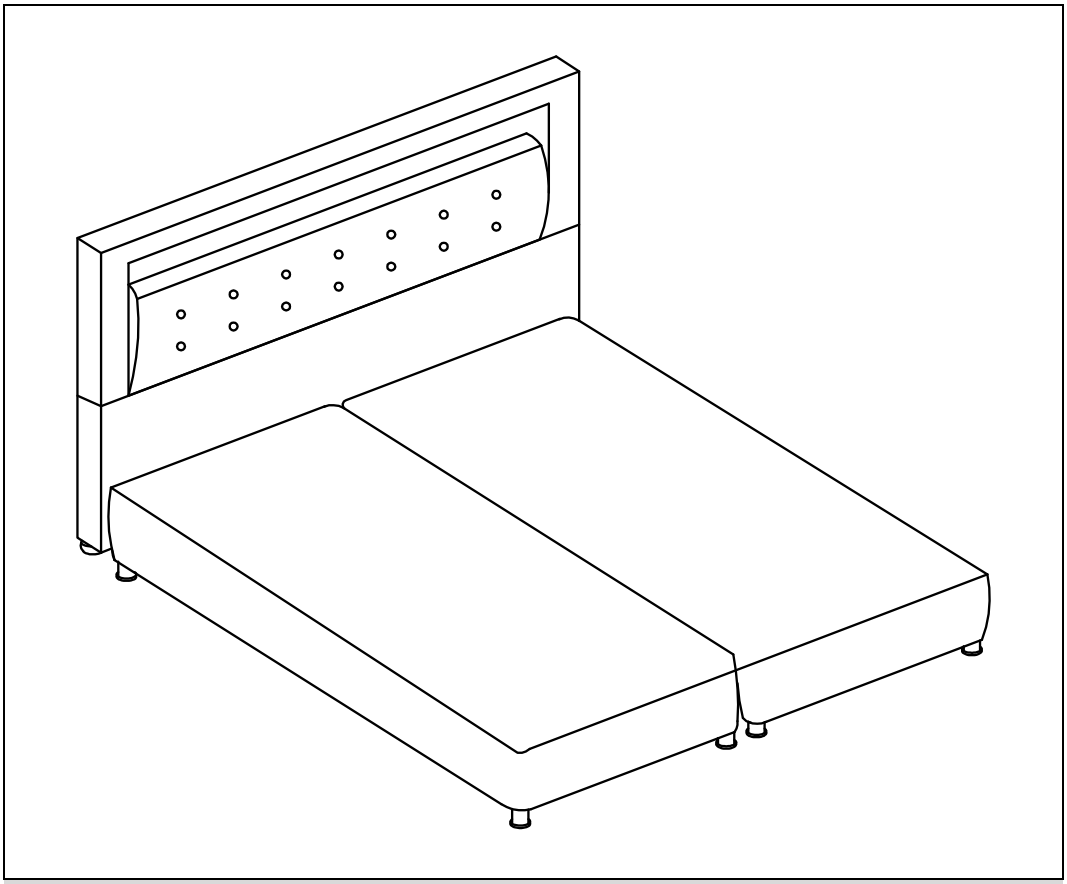

Originalbruksanvisning

Designad i Tyskland

VIKTIGT:
GÅR BORT FÖR SENARE BRUK.
LÄS NOGGRANT!

Innehållsförteckning

1. Allmänt 3
1.1. Produktöversikt 3
1.2. Allmänna anvisningar 3
1.3. Garanti 3
2. Information om bruksanvisningen 4
2.1. Tillgänglighet av bruksanvisningen 4
2.2. Målgrupper för bruksanvisningen 4
2.3. Information om översättningen 4
2.4. Förklaring av symboler 4
2.5 Allmänt om bruksanvisningen 5
2.6. Avsedd användning 5
2.7. Allmänna säkerhetsanvisningar 6
3. Produktens egenskaper 8
3.1. Tekniska data 8
4. Leveransomfattning 9
5. Montering 10
5.1. Säkerhetsanvisningar 11
5.2. Produktens uppbyggnad 11
6. Användning 14
6.1. Säkerhetsanvisningar 14
6.2. Första idrifttagningen 14
6.3. Drift 14
6.4. Manöverelement 15
7. Felsökning 16
8. Underhåll och skötsel 16
8.1. Säkerhetsanvisningar 16
9. Demontering 16
9.1. Säkerhetsanvisningar 16

10. Avfallshantering 17
10.1. Säkerhetsanvisningar 17
10.2. Allmänna anvisningar 17
Elektriska och elektroniska apparater – information för privata hushåll 18

Kära kund,

Tack för att du har valt en produkt från **Home Deluxe GmbH**. Vi hoppas att du kommer att trivas med din nya boxspringbädd ZENOVA.

Bruksanvisningen hjälper dig vid montering, idrifttagning, användning och underhåll av produkten. Bruksanvisningen och säkerhetsanvisningarna måste läsas noggrant och i sin helhet. Följ dessa anvisningar för att undvika faror.

1. Allmänt

1.1. Produktöversikt

Modell: Boxspringbädd ZENOVA

140 x 200 cm Mörkgrå	|	Artikel-ID: 21908	|	Variant-ID: 54048
140 x 200 cm Beige	|	Artikel-ID: 21908	|	Variant-ID: 54049
180 x 200 cm Mörkgrå	|	Artikel-ID: 21909	|	Variant-ID: 54053
180 x 200 cm Beige	|	Artikel-ID: 21909	|	Variant-ID: 54054

Modell: Boxspringbädd ZENOVA inkl. madrass och bäddmadrass

140 x 200 cm Mörkgrå	|	Artikel-ID: 21917	|	Variant-ID: 54087
140 x 200 cm Beige	|	Artikel-ID: 21917	|	Variant-ID: 54088
180 x 200 cm Mörkgrå	|	Artikel-ID: 21918	|	Variant-ID: 54096
180 x 200 cm Beige	|	Artikel-ID: 21918	|	Variant-ID: 54097

1.2. Allmän information

För att uppfylla våra krav förbättrar vi ständigt kvaliteten, förenklar monteringen och användningen samt anpassar produkterna efter kundernas önskemål. På grund av dessa förändringar finns den aktuella versionen av bruksanvisningen på vår hemsida.

Beteckningen ”produkt” används i bruksanvisningen för ”boxspringbädden ZENOVA”.

1.3. Garanti

De lagstadgade rättigheterna till ansvarsfrihet och garanti gäller från och med inköpsdatumet.
Home Deluxe GmbH tar inget ansvar för skador som uppstår till följd av att bruksanvisningen inte följs. Reklamationer som uppstår till följd av felaktig montering eller användning omfattas inte av garantin. Vid fel på produkten, vänligen kontakta vår kundtjänst skriftligen via kontaktformuläret på vår hemsida och ange produktnamn, serienummer och bifoga ett foto av typskylten:

Home Deluxe GmbH
Schanzeweg 2
32312 Lübbecke
Tyskland
Tel.: +49 (0)5743 6181-0
www.home-deluxe-gmbh.de

Om du har ytterligare frågor står vårt serviceteam gärna till din tjänst.

2. Information om bruksanvisningen

2.1. Tillgänglighet av bruksanvisningen

Bruksanvisningen är en del av produkten och ska förvaras i sin helhet i omedelbar närhet av produkten.

2.2. Målgrupper för bruksanvisningen

Bruksanvisningen måste läsas och följas av alla personer som är involverade i någon av följande aktiviteter eller användningar:

- Uppackning
- Montering/installation
- Idrifttagning/drift
- Underhåll/kontroll/skötsel
- Felsökning/reparation
- Avfallshantering

2.3. Information om översättningen

Den ursprungliga bruksanvisningen är skriven på tyska. Alla andra tillgängliga språk är översättningar av den tyska versionen.

2.4. Förklaring av symboler

Symbol	Symbolförklaring
	**VARNING** Symbolen indikerar möjliga faror som kan leda till livshotande och allvarliga skador. Läs den relevanta anvisningen innan du utför motsvarande monterings- eller användningssteg.
	**INFO** Symbolen ger viktig information och varnar för materiella skador. Läs igenom denna information innan du utför motsvarande monterings- eller användningssteg för att förstå problemen och undvika skador.
	**CE-märkning** Symbolen anger att produkten uppfyller de gällande krav som Europeiska gemenskapen ställer på oss. Den aktuella försäkran om överensstämmelse kan erhållas på begäran från Home Deluxe GmbH.
	**Använd endast inomhus** Symbolen anger att produkten endast får användas inomhus.
	**Läs bruksanvisningen** Symbolen anger att bruksanvisningen måste läsas noggrant innan montering/installation och/eller användning av apparaten.
	**Avfallshantering av batterier och ackumulatorer** Batterier och ackumulatorer får inte kasseras med hushållsavfallet!
	**Avfallshantering av elektriska och elektroniska apparater** Elektriska och elektroniska apparater får inte kastas i hushållsavfallet!

Symbol	Symbolförklaring
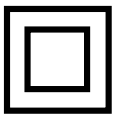	**Skyddsklass II** Symbolen indikerar att utrustningen har förstärkt eller dubbel isolering motsvarande den nominella isolationsspänningen mellan aktiva och berörbara delar. De har oftast ingen anslutning till skyddsledaren.
	**Skyddsklass III** Symbolen indikerar att utrustningen drivs med säker lågspänning (SELV) eller skyddad lågspänning (PELV). Utrustning i skyddsklass III får endast anslutas till SELV- eller PELV-strömkällor.
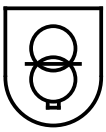	**Säkerhetstransformator** Symbolen indikerar att en kortslutningssäker, sluten säkerhetstransformator är installerad.
	**Titta inte direkt in i ljuset** Symbolen indikerar att man inte får titta direkt in i ljuset. Armaturen ska placeras så att man inte förväntas titta in i den under en längre tid på ett avstånd mindre än 0,219 m.

2.5. Allmänt om bruksanvisningen

Bruksanvisningen avser boxspringbädden ZENOVA. Den innehåller viktig information om montering, användning, underhåll och rengöring. Bruksanvisningen, särskilt säkerhetsanvisningarna, måste läsas noggrant innan produkten tas i bruk. Förvara bruksanvisningen på ett säkert ställe. Använd produkten endast enligt beskrivningen i denna bruksanvisning för att undvika oavsiktliga skador eller personskador. Om du överlåter boxspringbädden ZENOVA till tredje part måste även denna bruksanvisning överlämnas.

2.6. Avsedd användning

Produkten är av hög kvalitet, hållbar och avsedd eller lämplig endast för privat bruk i rimlig och sedvanlig omfattning. Utöver detta är vår produkt **inte** avsedd för kommersiellt bruk. Kommersiellt bruk är endast tillåtet med skriftligt tillstånd från Home Deluxe GmbH.

Produkten är avsedd som säng (sovplats) för inomhusbruk.

Använd produkten endast enligt beskrivningen i denna bruksanvisning. All annan användning anses vara icke avsedd och kan leda till materiella skador eller personskador. Tillverkaren tar inget ansvar för skador som uppstår eller har uppstått till följd av icke avsedd eller felaktig användning.

2.7. Allmänna säkerhetsanvisningar

Allmänna varningsanvisningar



- Felaktig hantering kan leda till betydande personskador och materiella skador. Därför får montering, installation, idrifttagning samt felsökning, underhålls- och reparationsarbeten endast utföras av kvalificerade personer.
- Produkten kan användas av barn från 8 år och uppåt, samt av personer med nedsatt fysisk, sensorisk eller mental förmåga eller brist på erfarenhet och kunskap, om de övervakas eller har fått instruktioner om säker användning av produkten och förstår de risker som är förknippade med den.
- Montera **endast** produkten om leveransen är komplett och felfri.
- Se till att alla delar är oskadda och monterade på rätt sätt. Felaktig montering kan medföra risk för personskada. Skadade delar kan påverka säkerheten och funktionen.
- Ställ endast produkten på ett säkert, plant och fast underlag.
- Gör inga ändringar på produkten.
- Var försiktig när du tar ut uttömda batterier, rör dem aldrig direkt med händerna, använd engångshandskar eller hushållshandskar. Om din hud kommer i kontakt med batteriets syra måste du tvätta händerna noggrant.
- Om syran droppar på dina kläder måste dessa tvättas.
- Läckta batterirester kan rengöras med en fuktig trasa eller bomullspinne.
- Ta bort tomma och läckande batterier från produkten och kassera dem enligt gällande lagstiftning.
- Strömanslutningarna får inte kortslutas.

Fara för barn



- Håll barn borta från förpackningsmaterial. Det finns bland annat risk för kvävning!
- Håll barn borta från produkten.
- Håll barn borta från monteringsplatsen under monteringen av produkten. Leveransen innehåller smådelar som kan sväljas eller orsaka allvarliga skador.
- Barn kan skada sig när de leker med produkten eller drar i den.
- Placera inte produkten direkt i eller i omedelbar närhet av en lekplats.
- Förklara för barnen hur produkten ska användas på rätt sätt och lämna dem aldrig utan uppsikt när de leker.
- Förklara för barnen hur produkten ska användas på rätt sätt.
- Se till att små barn inte stoppar smådelar i munnen.

Risk för skador

Felaktig hantering av produkten kan leda till skador



- Kontrollera produkten före varje användning för att upptäcka synliga skador.
- Gör inga konstruktiva ändringar på produkten. För ändringar krävs skriftligt tillstånd från tillverkaren och dessa måste utföras enligt anvisningarna.
- Produkten får inte användas om den är skadad. Skadade delar måste repareras eller bytas ut mot originalreservdelar.
- Se till att produkten är permanent och stabilt installerad för att undvika skador.



- För att undvika risk för elstötar måste all installation och underhåll utföras av en behörig elektriker.
- Om nätkabeln till strömförsörjningen är skadad, ta produkten ur drift tills nätkabeln har bytts ut av tillverkaren, dess kundtjänst eller en behörig elektriker.
- **Livsfara på grund av elektrisk spänning**: Vid beröring av spänningsförande delar föreligger

omedelbar livsfara. Skador på isoleringen eller enskilda komponenter kan vara livsfarliga. Vid skador på isoleringen ska strömförsörjningen omedelbart stängas av och reparation ombesörjas.

Risk för skador



- Felaktig hantering av produkten kan leda till skador.
- Reparations- och underhållsarbeten på elsystemet får endast utföras av en kvalificerad elektriker.
- Öppna inte förpackningen med vassa föremål (t.ex. kniv, sax eller liknande), eftersom produkten kan skadas. Var försiktig när du öppnar förpackningen.
- Om du öppnar förpackningen oförsiktigt med en kniv eller andra vassa föremål kan produkten skadas. Var mycket försiktig när du öppnar förpackningen.
- Använd inte produkten i närheten av värmekällor eller öppen eld.
- **Varning:** Ladda inte icke-uppladdningsbara batterier under några omständigheter.

Explosionsfara



- Förvara inte lättantändliga, lättbrännbara eller explosiva ämnen inuti produkten.
- **Varning:** Förvara inte lättantändliga, lättbrännbara eller explosiva ämnen inuti produkten. Lättantändliga ämnen kan antändas.

3. Produktens egenskaper

3.1. Tekniska data

ZENOVA	140 x 200 cm	180 x 200 cm
Ställmått	140 x 200 cm	180 x 200 cm
Sängens höjd	30 cm inkl. 5 cm fötter	30 cm inkl. 5 cm fötter
Huvudgavel-höjd	106 cm	106 cm
Material	Tyg	Tyg
Vikt	ca 47,8 kg	53,4 kg
Bärförmåga	300 kg	500 kg
LED-belysning		
Ingångshöjd	230 V AC	
Frekvens	50/60 Hz	
Utgångsspänning	12 V DC	
Utgångseffekt	8 W	
Skyddsklass	III	
Fjärrkontroll		
Sändningsfrekvens	433 MHz	
Spänning	3 V DC	
Batteri[1)]	CR2025	

1) ingår inte i leveransen

4. Leverans

Kontrollera att förpackningen inte har några yttre skador vid leveransen. Kontrollera dessutom omedelbart efter uppackningen att leveransen är komplett och att produkten och alla komponenter är i perfekt skick. Montera endast produkten om leveransen är komplett och oskadad.

Leveransomfattning (140 x 200 cm), (180 x 200 cm)

Nr	Beskrivning	Antal	Bild
1	Övre huvuddel	1	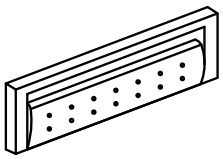
2	Huvuddel nedtill	1	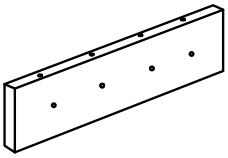
3	Underrede långt	4	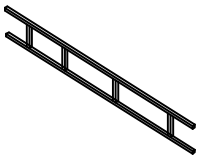
4	Underrede kort	4	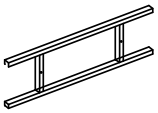
5	Rullbotten	2	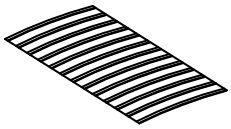
6	Hörnkoppling upptill	8	
7	Hörnkoppling nedtill	8	
8	Anslutningsböj	16	
9	Fot huvuddel	2	
10	Fot	8	
11	Överdrag	2	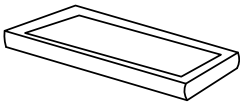
12	Skruv M6 x 25	64	
13	Skruv M8 x 40	4	
14	Skruv M8 x 50	4	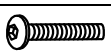

Nr	Beskrivning	Antal	Bild
15	Skruv M4 x 40	2	
16	Bricka	4	
17	Inbussnyckel	2	
18	Skruvmejsel	1	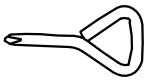
19	Anslutningskabel	1	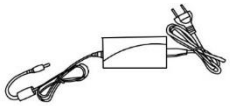
20	Fjärrkontroll	1	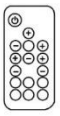

Observera: Rullbotten finns i huvudgaveln.

5. Montering

5.1. Säkerhetsanvisningar

All information om säkerhet och hälsa måste läsas.

Risk för skador
Felaktig hantering vid montering kan leda till skador.

- Din produkt levereras i flera paket. Se till att paketen öppnas uppifrån. Var mycket försiktig när du öppnar paketen, eftersom de innehåller ömtåliga delar och glas.
- Undvik fuktiga eller mycket smutsiga utrymmen som installationsplats.
- Placera produkten endast på en säker, plan och stabil yta som tål belastningen under lång tid.
- Felaktig användning, monteringsfel eller skador som uppstår vid montering omfattas inte av garantin.
- Minst två personer krävs för att montera produkten.
- Bär skyddskläder, såsom skyddsskor och skyddshandskar, vid monteringen.
- **Vi vill påpeka att Home Deluxe GmbH i princip inte står för några kostnader för montering eller hantverksmässiga tjänster, såsom elektrikerkostnader eller liknande kostnader för fackpersonal.**

5.2. Montering av produkten

Produkten levereras i delar och är enkel att montera. Följ monteringsanvisningarna noggrant. Om dessa inte följs kan produktens funktion och säkerhet inte garanteras.

Nödvändiga verktyg

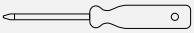	Skruvmejsel		Måttband
	Blyertspenna	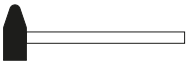	Hammare
	Inbussnyckel	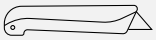	Skärkniv

- Följande anvisningar måste läsas noggrant.
- Tillbehören finns i produktens huvuddel.

Montering (140 x 200 cm), (180 x 200 cm)

Bild	Beskrivning
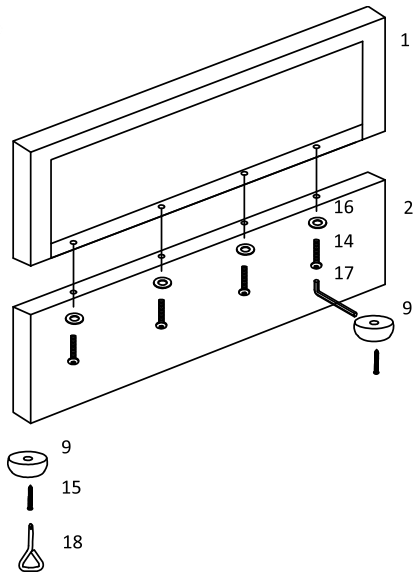	**Steg 1:** Skruva fast de två huvuddelarna upptill **(1)** och nedtill **(2)** med skruvarna **(14)** och brickorna **(16)**. Skruva sedan fast fötterna **(9)** med skruvarna **(15).**
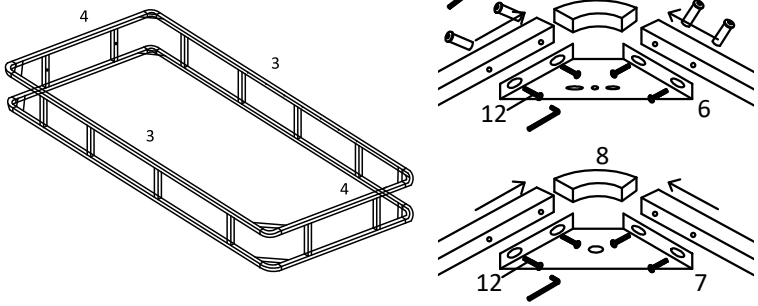	**Steg 2:** Skruva fast två långa underreden (**3**) och två korta underreden (**4**) med hjälp av kopplingsböjarna (**8**). Montera sedan hörnkopplingen (**6**) med skruvarna (**12**) och dra åt dem.
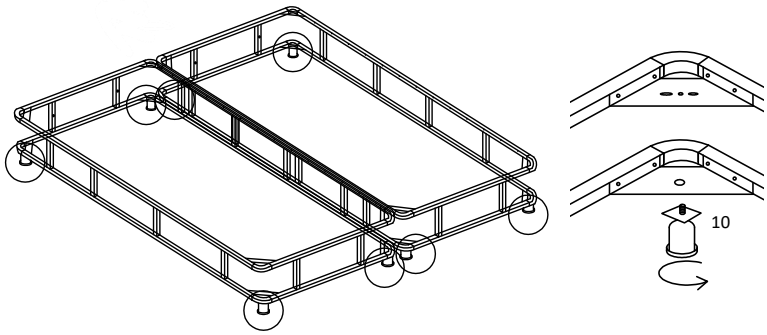	**Steg 3:** Fäst fötterna **(10)** på hörnkopplingen nedtill **(8)** genom att dra åt dem.
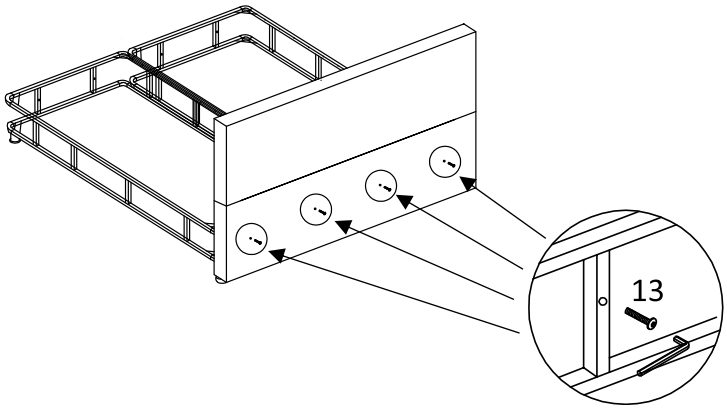	**Steg 4:** Skruva fast underredet på huvuddelen med de fyra skruvarna (**13**) och dra åt dem.

Bild	Beskrivning
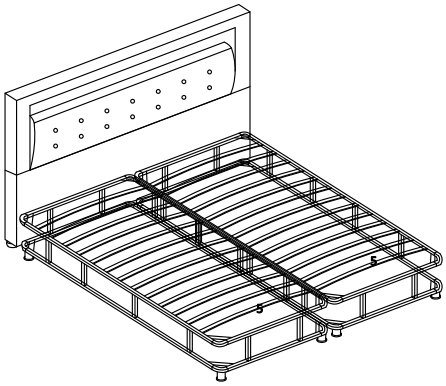 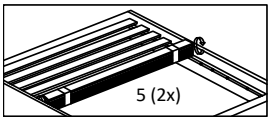	**Steg 5:** Lägg rullbottnen (5**)** på underredet. **Obs**! Rullbotten finns i huvuddelen.
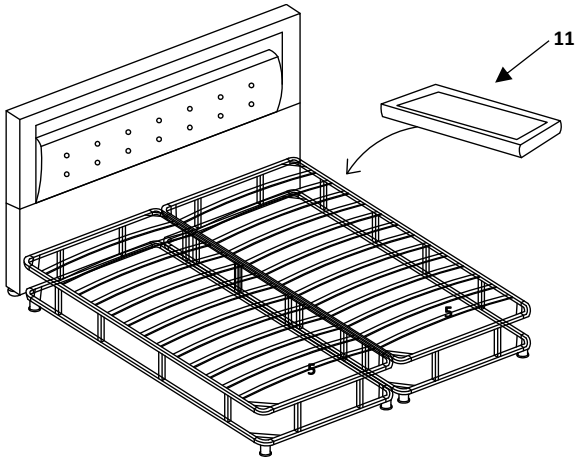	**Steg 6:** Lägg överdraget (**11**) på rullbotten.
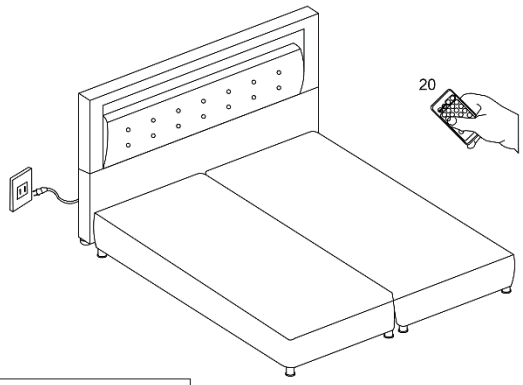 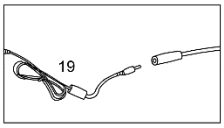	**Steg 7** Anslut anslutningskabeln **(19)** till strömförsörjningen. Med fjärrkontrollen **(20)** kan du tända och släcka lampan samt ändra färgen.

6. Användning

6.1. Säkerhetsanvisningar

Följande information om säkerhet och hälsa måste läsas noggrant.

Risk för skador
Felaktig hantering vid användning kan leda till skador



- Använd inte skadade produkter.
- Gör inga ändringar på produkten.
- Kontrollera skruvarna regelbundet.

6.2. Första användningen

Kontrollera produkten för skador före första användningen. Produkten får endast användas om den är oskadad.

6.3. Användning

Kontrollera att produkten är i korrekt skick innan du använder den.

- att den är i korrekt skick.
- den elektriska anslutningen
- alla funktioner på handsändaren.
- att LED-lamporna fungerar.

6.4. Manöverelement

Handkontroll

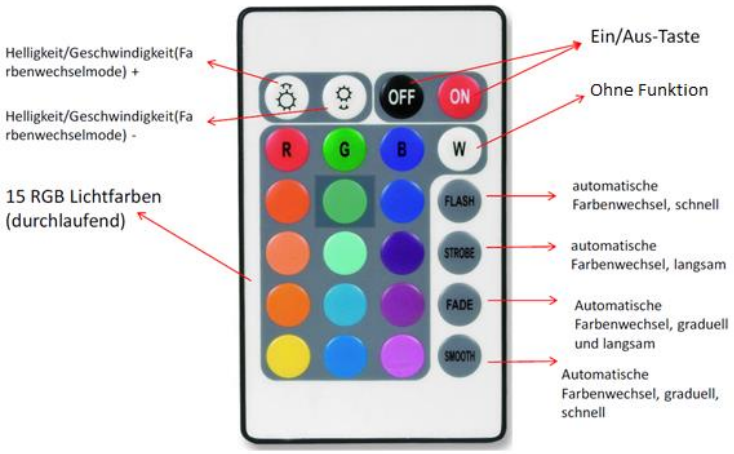

Den medföljande RGB-LED-belysningen är endast avsedd för scen-/accentbelysning och är inte lämplig för andra användningsområden.

Ansluta LED-belysning

Se till att pilarna är korrekt placerade i förhållande till varandra när du ansluter kontrollboxen och LED-belysningen.

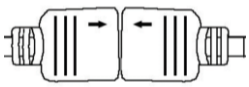

Sätta i/byta batteri i handsändaren

- Öppna batterifacket och dra ut det.
- Sätt i batteriet i handsändaren och se till att polariteten (+/-) är korrekt. (Batteriet CR2025 ingår inte i leveransen).
- Skjut tillbaka batterifacket i handsändaren.

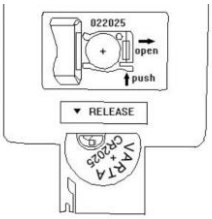

Byta ut LED-belysningen i huvuddelen

LED-belysningen i huvuddelen får **inte** bytas ut.

7. Felsökning

Om följande fel uppstår under drift, kontrollera följande felorsaker med hjälp av tabellen nedan. Om felet inte kan åtgärdas med de angivna åtgärderna, ta produkten ur drift.

Fel	Möjlig orsak	Lösning
Produkten skakar eller svänger	- Produkten står på ojämnt underlag - Fästskruvarna har lossnat - Produkten utsätts för för stor belastning	- Ställ produkten på ett jämnt underlag - Dra åt fästskruvarna - Följ belastningsgränserna
Madrassen passar inte i produkten	- Madrassen är för stor eller för liten	- Använd madrass i rätt storlek
Handkontrollen fungerar inte	- Batteriet är tomt - Inget batteri är isatt - Avståndet till mottagaren är för stort	- Sätt i ett nytt batteri - Sätt i batteri - Minska avståndet till mottagaren
LED-lampan tänds eller släcks inte	- Ingen nätspänning - LED-lampan är defekt - Handkontrollen fungerar inte - Avståndet till mottagaren är för stort	- Kontrollera strömförsörjningen - Kontakta kundtjänst - Sätt i nytt batteri - Handkontrollen är defekt - Minska avståndet till mottagaren

8. Underhåll och skötsel

8.1. Säkerhetsanvisningar

Risk för skador
Felaktig hantering vid användning kan leda till skador



- Innan rengöring/underhåll/skötsel måste strömförsörjningen till produkten stängas av.
- Vår boxspringbädd är mycket lättskött och vi rekommenderar att ytan endast rengörs med en mjuk trasa eller en lätt fuktad trasa.
- Ytan är lämplig för daglig användning och behöver ingen ytterligare behandling på lång sikt.
- All smuts och vätskor (t.ex. drycker) bör omedelbart torkas bort med en lätt fuktad trasa.
- Produktens nätkabel får endast bytas ut mot samma kabeltyp som levererades av tillverkaren. Kontakta tillverkaren.
- Rengöring och underhåll får inte utföras av barn.
- En defekt LED-belysning får inte bytas ut.

9. Demontering

9.1. Säkerhetsanvisningar

Risk för skador
Felaktig hantering vid demontering kan leda till skador



- Koppla bort produkten från strömförsörjningen före demontering. Vid kontakt med spänningsförande komponenter kan det uppstå en elektrisk stöt, vilket kan leda till brännskador

eller dödsfall.
- Produkten har stora dimensioner, minst 2 personer krävs för demontering.
- Säkra produkten mot fall innan demontering.

Demonteringen av produkten ska utföras i omvänd ordning jämfört med monteringen. (**se kapitlet Montering**)

10. Avfallshantering

10.1. Säkerhetsanvisningar

Risk för skador Felaktig hantering av litiumbatterier



- Lithiumbatterier utgör en hög brandrisk. Därför måste särskild uppmärksamhet ägnas åt korrekt avfallshantering av lithiumbatterier och -ackumulatorer. Felaktig avfallshantering kan dessutom leda till inre och yttre kortslutningar på grund av termiska effekter (värme) eller mekaniska skador. En kortslutning kan leda till brand eller explosion och få allvarliga konsekvenser för människor och miljö. Täck därför över polerna på litiumhaltiga batterier och ackumulatorer innan du kasserar dem för att undvika en yttre kortslutning.
- Konsumenter är enligt lag skyldiga att lämna in alla batterier och ackumulatorer, oavsett om de innehåller skadliga ämnen eller inte, till en insamlingsplats i sin kommun/stadsdel eller i handeln, så att de kan kasseras på ett miljövänligt sätt och värdefulla råvaror kan återvinnas.

10.2. Allmän information



- Kassera produkten och alla komponenter i enlighet med lokala och nationella bestämmelser för att undvika skador på miljön.
- Våra förpackningar är tillverkade av miljövänliga material. De kan återvinnas och därmed tjäna som värdefulla råvaror. Kassera förpackningsmaterialet (kartong, smutsiga förpackningar etc.) separat och på ett korrekt sätt enligt gällande nationella bestämmelser.
- Kontakta vår kundtjänst om du är osäker på hur du ska göra dig av med produkten.
- Information om korrekt avfallshantering finns även hos lokala avfallscentraler.

Elektriska och elektroniska apparater – information för privata hushåll

Lagen om elektriska och elektroniska apparater (ElektroG) innehåller en rad krav på hantering av elektriska och elektroniska apparater. De viktigaste är sammanställda här.

1. Separat insamling av gamla apparater

Elektriska och elektroniska apparater som blivit avfall kallas för uttjänta apparater. Ägare av uttjänta apparater måste lämna in dessa separat från osorterat hushållsavfall. Du måste separera gamla batterier och ackumulatorer som inte är inneslutna i det gamla utrustningen, samt lampor som kan tas ut ur den gamla utrustningen utan att förstöras, från den gamla utrustningen utan att förstöra den innan du lämnar in den till en insamlingsplats. Separera gammal utrustning för att förbereda den för återanvändning.

2. Batterier och ackumulatorer



Ägare av gamla apparater måste i regel separera gamla batterier och ackumulatorer som inte är inneslutna i den gamla apparaten innan de lämnas in till en insamlingsplats. Detta gäller inte om de gamla apparaterna lämnas in till offentliga avfallshanteringsföretag och där separeras från andra gamla apparater för att förberedas för återanvändning.

3. Möjligheter att lämna in gamla apparater

Ägare av gamla apparater från privata hushåll kan lämna in dessa till insamlingsplatser hos offentliga avfallshanteringsföretag eller till återlämningsställen som inrättats av tillverkare eller återförsäljare i enlighet med Elektro G. En onlineförteckning över insamlings- och återlämningsställen finns på webbplatsen: https://www.stiftung-ear.de eller https://www.take-e-back.de.

4. Information om dataskydd

Gamla apparater innehåller ofta känsliga personuppgifter. Detta gäller särskilt apparater inom informations- och telekommunikationsteknik, såsom datorer och smartphones. Observera i ditt eget intresse att varje slutanvändare själv är ansvarig för att radera data på de gamla apparater som ska kasseras.

5. Återtagandeplikt för återförsäljare

Återförsäljare med en försäljningsyta för elektriska och elektroniska apparater på minst 400 m² samt återförsäljare av livsmedel med en total försäljningsyta på minst 800 m² , som flera gånger per kalenderår eller permanent erbjuder och tillhandahåller elektriska och elektroniska apparater på marknaden, är skyldiga att

- vid leverans av en ny elektrisk eller elektronisk utrustning till en slutanvändare att kostnadsfritt ta tillbaka en gammal utrustning av samma typ från slutanvändaren, som i huvudsak har samma funktioner som den nya utrustningen, på leveransplatsen eller i dess omedelbara närhet, och
- på begäran av slutanvändaren kostnadsfritt ta tillbaka gamla apparater som inte är större än 25 cm i någon yttermått i detaljhandelsbutiken eller i dess omedelbara närhet; återtagandet får inte kopplas till köp av en elektrisk eller elektronisk apparat och är begränsat till tre gamla apparater per apparattyp.

6. Betydelsen av symbolen ”genomstreckad soptunna”



Symbolen för en överkorsad soptunna, som regelbundet återfinns på elektriska och elektroniska apparater, indikerar att den aktuella apparaten vid slutet av sin livslängd ska samlas in separat från osorterat hushållsavfall.

- Tillverkarens registreringsnummer
- Som tillverkare enligt ElektroG är vi registrerade hos den ansvariga stiftelsen Elektro-Altgeräte Register (Nordostpark 72, 90411 Nürnberg) under följande registreringsnummer: WEEE-Reg.-Nr. DE86467979

Home Deluxe GmbH
Schanzeweg 2
32312 Lübbecke
Tyskland
Tel.: +49 (0)5743 6181-0
www.home-deluxe-gmbh.de

GA-146-00_ZENOVA
2023/10